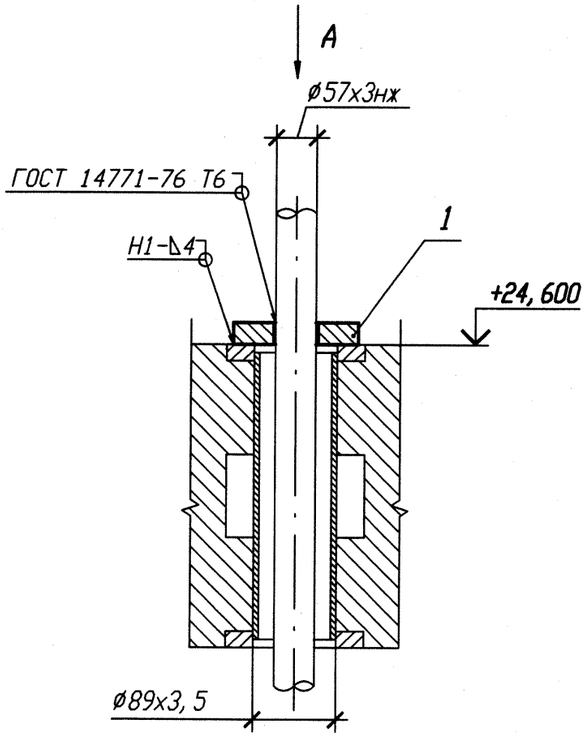

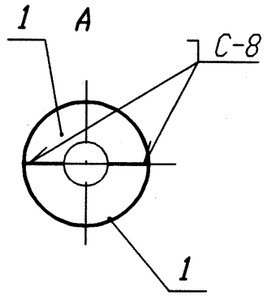

Спецификация деталей

Поз.	Обозначение	Наименование	Кол.	Материал	Масса, кг ед.	Масса, кг общ.	Примечание
1	10.377.08	Лист Б-ПН 4х125х65	2	08Х18Н10Т-Из6 ГОСТ 7350-77	0,16	0,32	
	ГОСТ 2246-70	Проволока		СВ-10Х16Н25АМ6			
	ОСТ В 5.9374-81	Электроды		ЭА 395/9			
				Итого:		0,32	

1 Привязку опоры смотри 3TS21Z48, 3TS22Z48, 3TS23Z48.
2 Изготовить три комплекта.
3 Сварку производить по ГОСТ 5264-80.
4 Маркировка проходки ОВ-483.

Инв. N подл.	Подп. и дата	Взам. инв. N
R3 00783.1.0.11		

Изм.	Кол. уч.	Лист	N док.	Подп.	Дата
1	-	Зам.	102-12	-	-
Инженер		Сопрун			24.08
Пров. вед. инж.		Веренцова			24.08
Пров. нач. гр.		Жук			24.08
Н. контр		Краснояров			27.08

АРХИВНЫЙ ЭКЗЕМПЛЯР

Инв. N подл. R3.00783.1.0.11
Лист 277

R3. TS21. 3071. 011. 01. 00. 011

Ростовская АЭС Блок 3

Реакторное отделение Негерметичная часть Трубопроводы системы очистки технологических слувок	Стадия	Лист	Листов
	Р		1
Проходка неподвижная 3TS21Y106, 3TS22Y098, 3TS23Y149	ОАО "НИАЭП" 2012		

Формат А3